Détecteur de mouvement - Professional Line

HF 3360

COM1 - rond - en saillie
EAN 4007841 033668
Réf. 033668
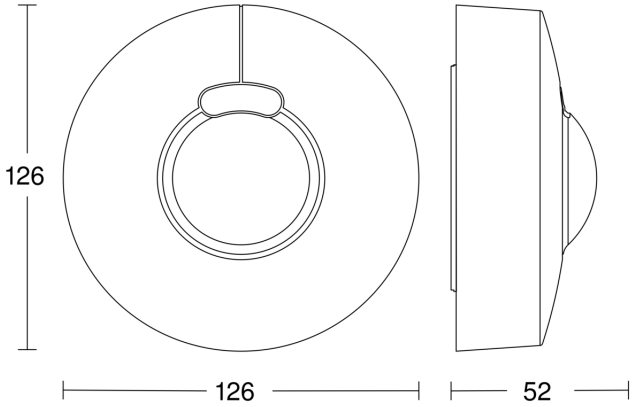
Dessin dimensionnel